Gewindeprofil:
Steigung 3 mm
1 7/8 Windungen
min. 2 mm ohne Riefen
und Einfallstellen

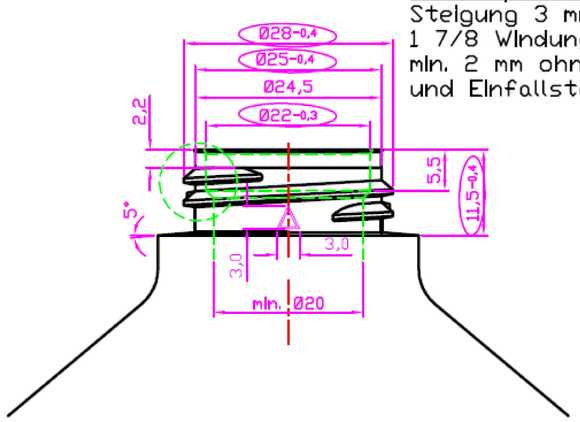


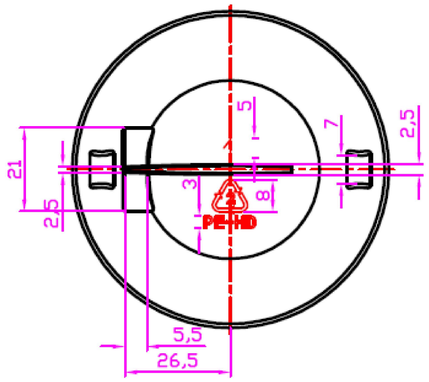


Gewinde M5:1

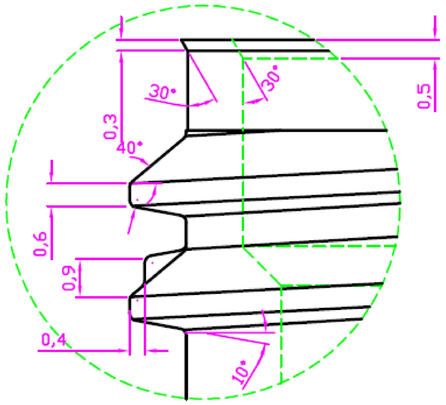


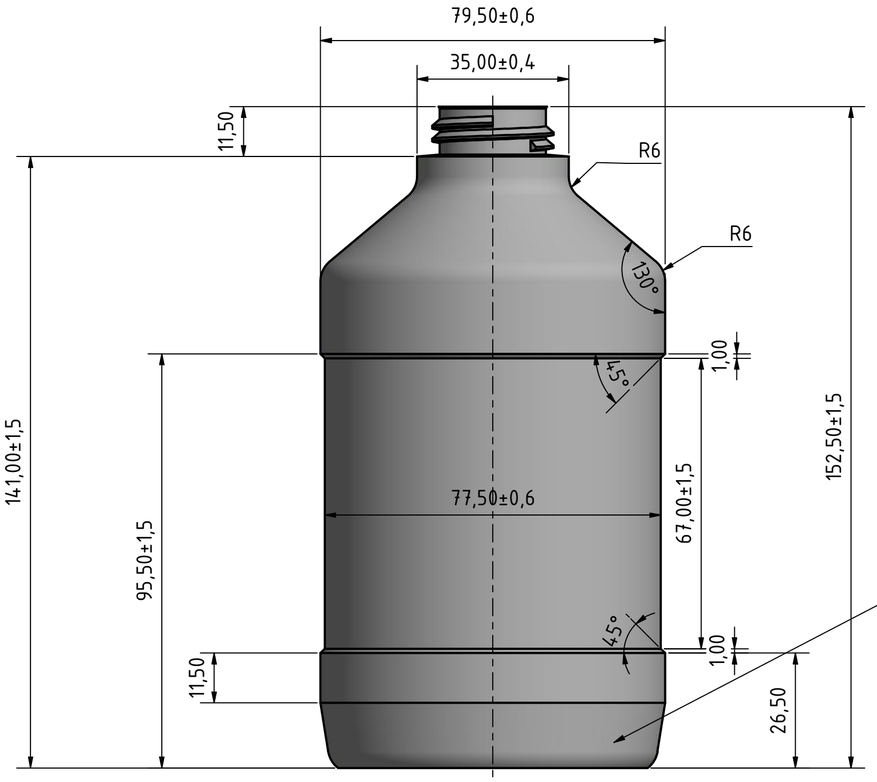


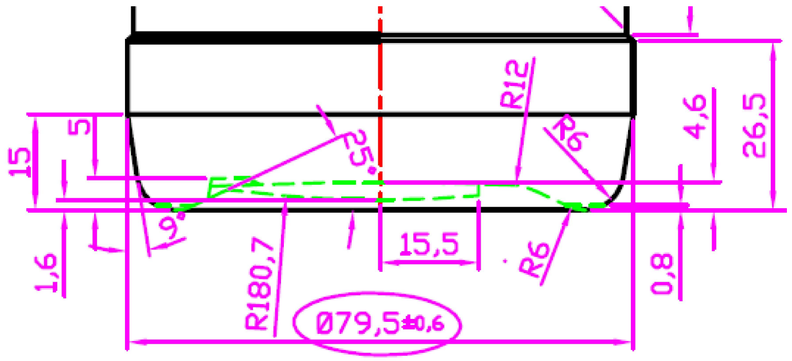


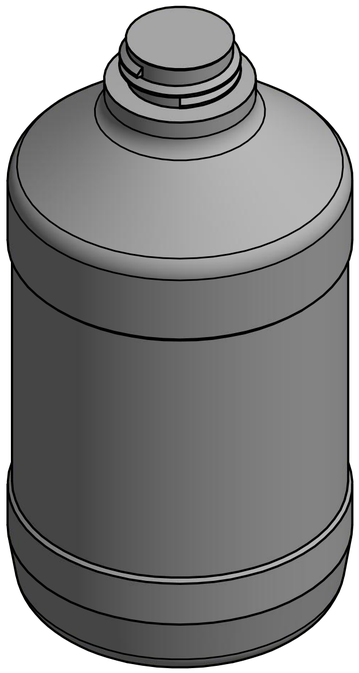

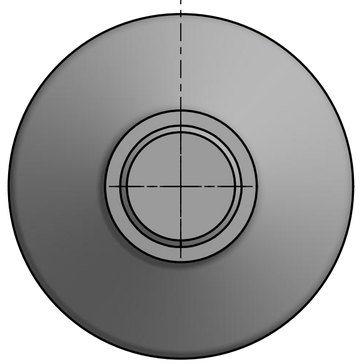

Material: HD-PE
Gewicht: 26g ±2g
Volumen:

| | | | | | Datum | Name |
|---|---|---|---|---|---|---|
| | | | | Gezeichn | 08.04.2020 | wallentin001 |
| | | | | Kontroll | | |
| | | | | Norm | | |
| Status | Änderungen | Datum | Name | | | |

Rundflasche 500ml

1

A2